UNIPUMP Насос верт. многоступенчатый VM 4-8 (Qном 4м3/ч, Ннном 67м, 1"x 1", 2,2кВт)

Многоступенчатые вертикальные насосы · Артикул 51470 · Серия VM

1. Обзор

Насосы центробежные вертикальные многоступенчатые серии VM представляют собой устройства с вертикальным типом установки и многоступенчатой проточной частью, предназначенные для перекачивания чистой воды и других неагрессивных к материалам насоса жидкостей, сходных по свойствам с водой, и не содержащих твердых и волокнистых включений. Насосы способны обеспечивать высокий напор за счет последовательного расположения рабочих колес (ступеней) на одном валу.
Электродвигатель — трехфазный, асинхронный, двухполюсный, закрытого типа, с воздушным охлаждением и медной обмоткой статора.
Всасывающий и напорный патрубки с овальными фланцами, расположены на одной стороне корпуса: всасывающий патрубок находится в нижней части, в основании, а напорный — в верхней части корпуса.

Основные данные

Присоединительный размер	G1"
Максимальная мощность, кВт	2,2
Максимальный напор, м	88
Максимальная производительность, м3/ч	7,5
Номинальный напор, м	67
Номинальная подача, м3/ч	4
Максимальное давление в системе, бар	10
Максимальная температура перекачиваемой жидкости, °C	0...+70
Гарантия, мес	24

2. Гидравлические характеристики

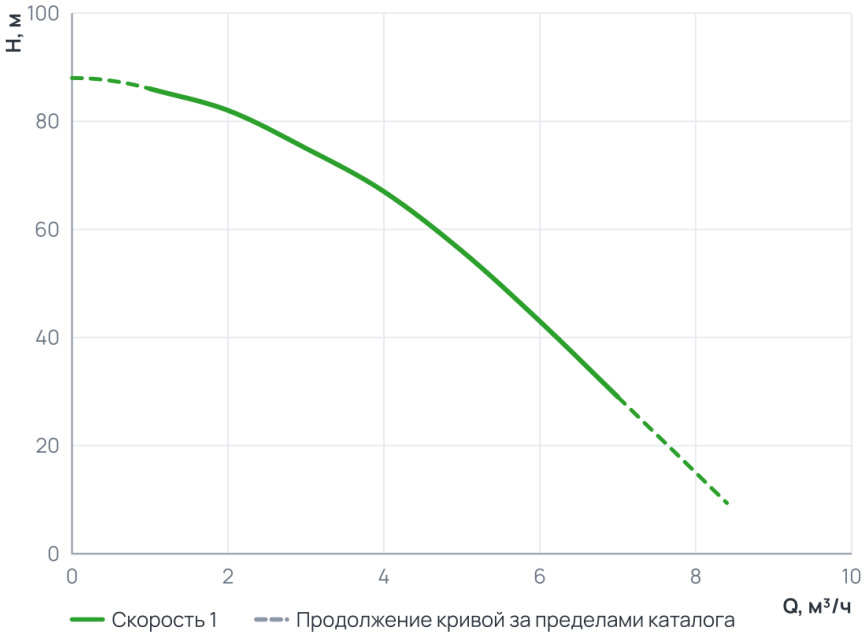

Рабочий диапазон

Подача Q	1 ... 7 м³/ч
Напор H	29 ... 86 м

Пунктир на диаграмме — продолжение кривой за пределами каталога производителя.

3. Технические данные

Общие сведения

Серия	VM	Гарантия, мес	24
Качество воды	Чистая	Ответные соединения	Да
Страна производства	Китай	Макс. содержание примесей (г/м³)	100
Температура окружающего воздуха ( )	-15...+40	Максимальное количество пусков в час	4

Гидравлические данные

Номинальный напор, м	67	Максимальный напор, м	88
Номинальная подача, м3/ч	4	Максимальное давление в системе, бар	10
Максимальная производительность, м3/ч	7,5	Максимальная производительность, л/мин	125

Перекачиваемая среда

Температура окружающей среды, °C	-15...+40	Максимальный размер неабразивных включений, мм	0,2
Максимальная температура перекачиваемой жидкости, °C	0...+70		

Материалы

Материал корпуса	Чугун и нержавеющая сталь	Материал обмотки статора	Медь
Материал рабочего колеса	Пластик		

Монтаж и присоединение

Вес, кг	26	Длина, мм	596
Высота, мм	230	Ширина, мм	200
Тип установки	Вертикальный	Присоединение	Муфтовое
Монтажная длина, мм	200	Присоединительный размер	G1"
Максимальная высота всасывания, м	4	Присоединительный размер вход / выход, дюйм	1" × 1"

Электродвигатель

Класс изоляции	B	Степень защиты	IP44
Номинальный ток, A	8,68/4,9	Параметры электросети	3~230/400; 50Гц
Частота вращения, об/мин	2850	Максимальная мощность, Вт	2 200
Максимальная мощность, кВт	2,2		

4. Габаритные размеры

Габаритные и присоединительные размеры

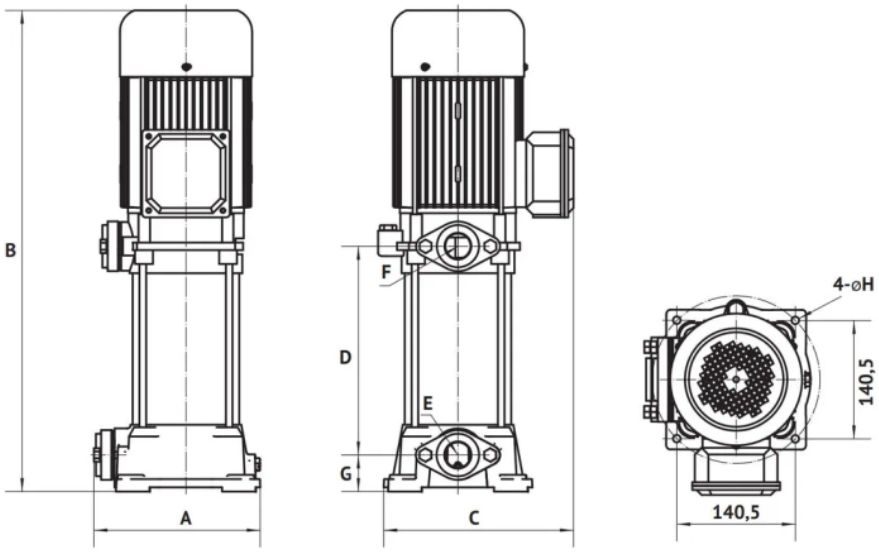

Модель	Размеры, мм								Масса, кг
	A	B	C	D	E	F	G	H	
VM 4-8	200	596	230	272	G1"	G1"	44	9,5	25,38

Габаритные и присоединительные размеры

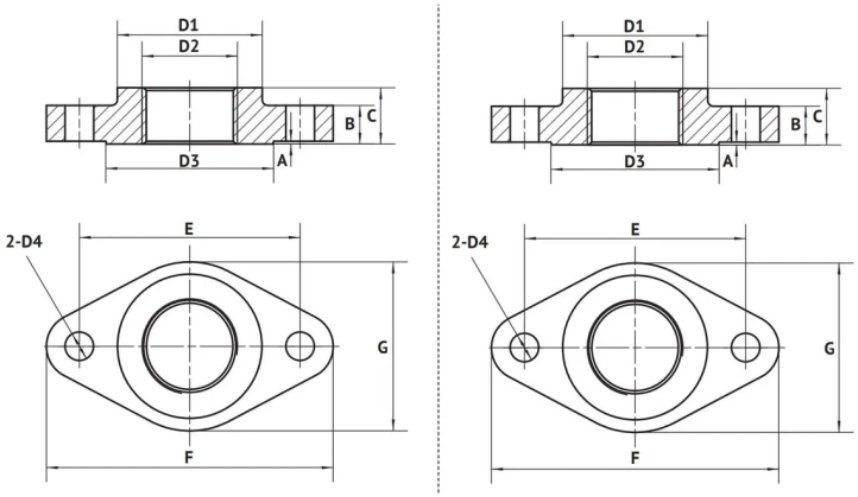

Входной патрубок

Выходной патрубок

Размеры фланцев входного патрубка

Модель	Размеры, мм									
	A	B	C	D1	D2	D3	D4	E	F	G
VM 4-8	0.5	13.5	20	51	G1"	59	10	77	100	59

Размеры фланцев выходного патрубка

Модель	Размеры, мм									
	A	B	C	D1	D2	D3	D4	E	F	G
VM 4-8	0.5	13.5	20	51	G1"	59	10	77	100	59

5. Данные для заказа

Наименование	Насос верт. многоступенчатый VM 4-8 (Qном 4м3/ч, Hном 67м, 1"x 1", 2,2кВт)
Артикул	51470
Производитель (марка)	UNIPUMP
Серия	VM
Вид оборудования	Многоступенчатые вертикальные насосы
Вес, кг	26
Гарантия, мес	24
Страна производства	Китай

6. Документация

Инструкции и паспорта

- Инструкция серия VM

Разрешительные документы

- Декларация о соответствии

3D и CAD-модели

- 3D-модель STEP, серия VM — архив UNIPUMP
- BIM-модель Revit, серия VM — архив UNIPUMP
- Чертежи DWG, серия VM — архив UNIPUMP

Прочее

- Листовка A4

Документы прилагаются к товару — в карточке товара и в архиве документов для тендера.